SZCZEGÓŁ KOMORY POŁĄCZENIOWEJ PZ17,PZ131,PZ138,PZ139,PZ147,PZ161,PZ199,PZ222 NA RUROCIĄGU TŁOCZNYM

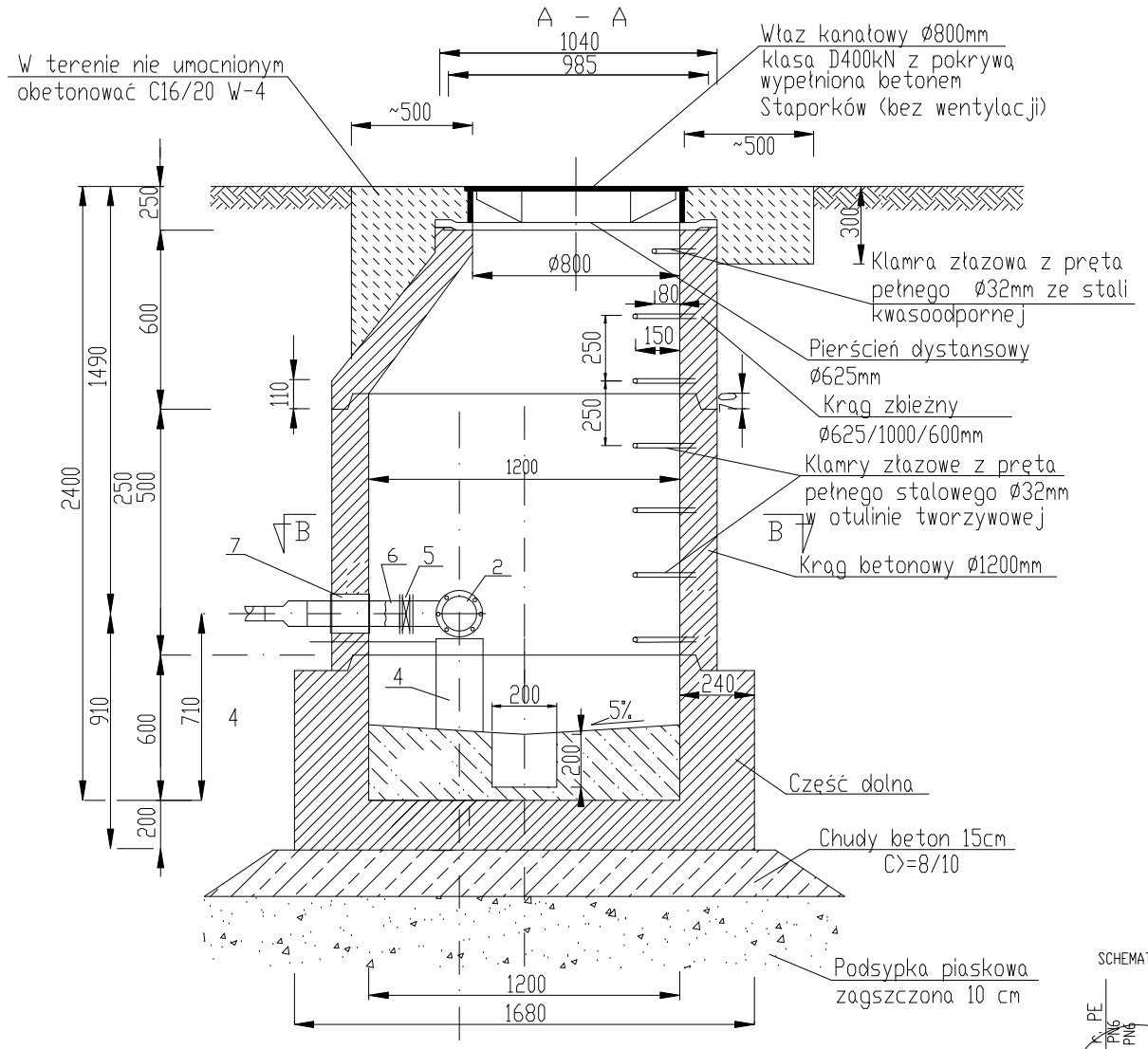

UWAGA

Klamry złazowe należy montować w układzie drabinowym.
Dla studni prefabrykowanych należy zastosować beton Kl. >35/45 i wodoszczelności W8
Beton i uszczelki muszą być odpornr na agresywne oddziaływanie ścieków i gazów (CH4, H2S, CO, CO2), 4<pH<8
Kręgi łączone na uszczelki.
Długość podparć rurociągu, oraz sposób mocowania dopasować na budowie
Połączenie zgrzewane PE

ZESTAWIENIE MATERIAŁÓW DLA KOMÓR
PZ222,PZ199,PZ161,PZ147,PZ139,PZ138,PZ131 NA RUROCIĄGU TŁOCZNYM

8 Redukcja PE do zgrzewania Ø110/90 szt.1 SDR 17,6
7 Łańcuch uszczelniający ŁU-2 szt. 2 INTEGRA
Rura ochronna PVC200mm szt. 2 L=0,2m
6 Tuleja PE do zgrze. z kołn. stal. Ø110 szt.1 SDR 17,6
5 Zasuwa nożowa z kółkiem Dn100
4 Słupek wsporczy z bloczków M6 1
3 Tuleja PE do zgrze. z kołn. stal. Ø110 szt.2 SDR 17,6
2 Trójnik kołnierzowy żeliwny DN100/80 szt.1
1 Zasuwa nożowa z kółkiem Dn100

ZESTAWIENIE MATERIAŁÓW DLA KOMORY
PZ17 NA RUROCIĄGU TŁOCZNYM

7 Łańcuch uszczelniający ŁU-2 szt. 2 INTEGRA
Rura ochronna PVC200mm szt. 2 L=0,2m
6 Tuleja PE do zgrze. z kołn. stal. Ø90 szt.1 SDR 17,6
5 Zasuwa nożowa z kółkiem Dn80
4 Słupek wsporczy z bloczków M6 1
3 Tuleja PE do zgrze. z kołn. stal. Ø90 szt.2 SDR 17,6
2 Trójnik kołnierzowy żeliwny Dn80 szt.1
1 Zasuwa nożowa z kółkiem Dn80

SCHEMAT STUDNI "A"

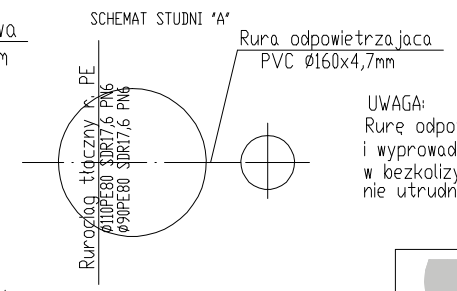

UWAGA:
Rurę odpowietrzającą komorę i wyprowadzić ponad teren w bezkolizyjnym miejscu tak aby nie utrudniać użytkowania terenu

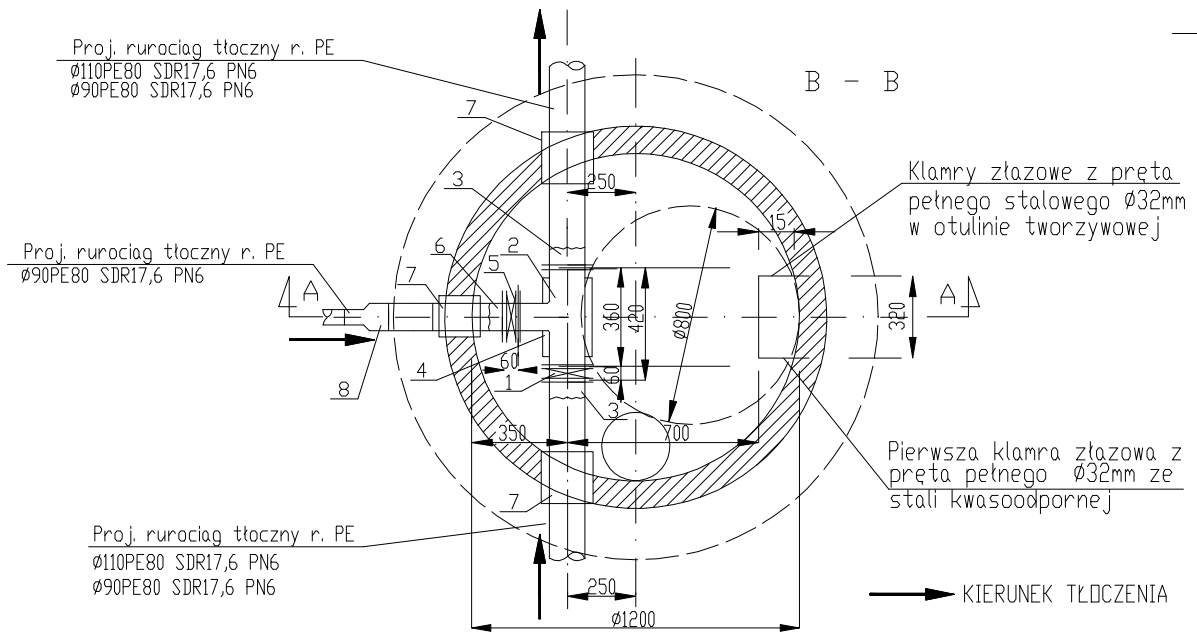

EKO-INSTAL
PRACOWNIA PROJEKTOWA

EKO-INSTAL Harasimowicz i Wspólnicy Sp.J.
ul.Kazimierza Wielkiego 61, 66-400 Gorzów Wlkp.
tel. 95 717 10 70 fax. 95 717 23 20
NIP 5961646792 REGON 080009361
email : biuro@eko-instal.biz www. eko-instal.biz

OBIEKT	Sieć wodociągowa i sieć kanalizacyjna Dalewo,Suliszewo,Zagórki,Drawsko Pomorskie.
NAZWA OPRACOWANIA	Projekt budowlany sieci wodociągowej i sieci kanalizacyjnej Dalewo,Suliszewo,Zagórki,Drawsko Pomorskie.
ADRES OBIEKTU BUDOWLANEGO	325/1 – OBRĘB 12 DRAWSKO POMORSKIE; 38/2,40,41,42/9, 42/8,42/4 – OBRĘB 9 DRAWSKO POMORSKIE; 376/2,377,378/1,374,372,373,368/31,369/1, 368/10,370/14,370/3,370/22,369/2,368/18,368/22,65/1,67/1, 68/1,70,71,72,74/3,73/4,73/5,76/6,76/3,85,57/1,58/5,58/4,256/8,61, 62,256/9,256/10,60,128,342/2, 94/1,88,136,236/4,236/2,230/18 230/17,114/3,108,344/1,345,346/1,347/35,347/45,339/28,339/16, 339/15,138/1,148–OBRĘB SULISZEWO; 7/2,5/5,5/3,9 – OBRĘB DALEWO
INWESTOR	Gmina Drawsko Pomorskie ul. Gen. Wł. Sikorskiego 41 ,78 – 500 Drawsko Pomorskie
BRANŻA	SANITARNA
PROJEKTANT	mgr inż. Waldemar Harasimowicz Upr. projekt. w specjaln. instalac. w zakresie sieci, inst. i urządz. gaz., wodoc. i kanalizac. nr ŁUKG/0010/POOS/05
SPRAWDZIŁ	mgr inż. Elwira Kramm Upr. projekt. w specjaln. instalac. w zakresie sieci, inst. i urządz. gaz., wodoc. i kanalizac. nr ŁUKG/0034/POOS/03

KOMORA POŁĄCZENIOWA NA RUROCIĄGU TŁOCZNYM	DATA 03.2013	SKALA SCHEMAT	RYS.NR 27