A-A

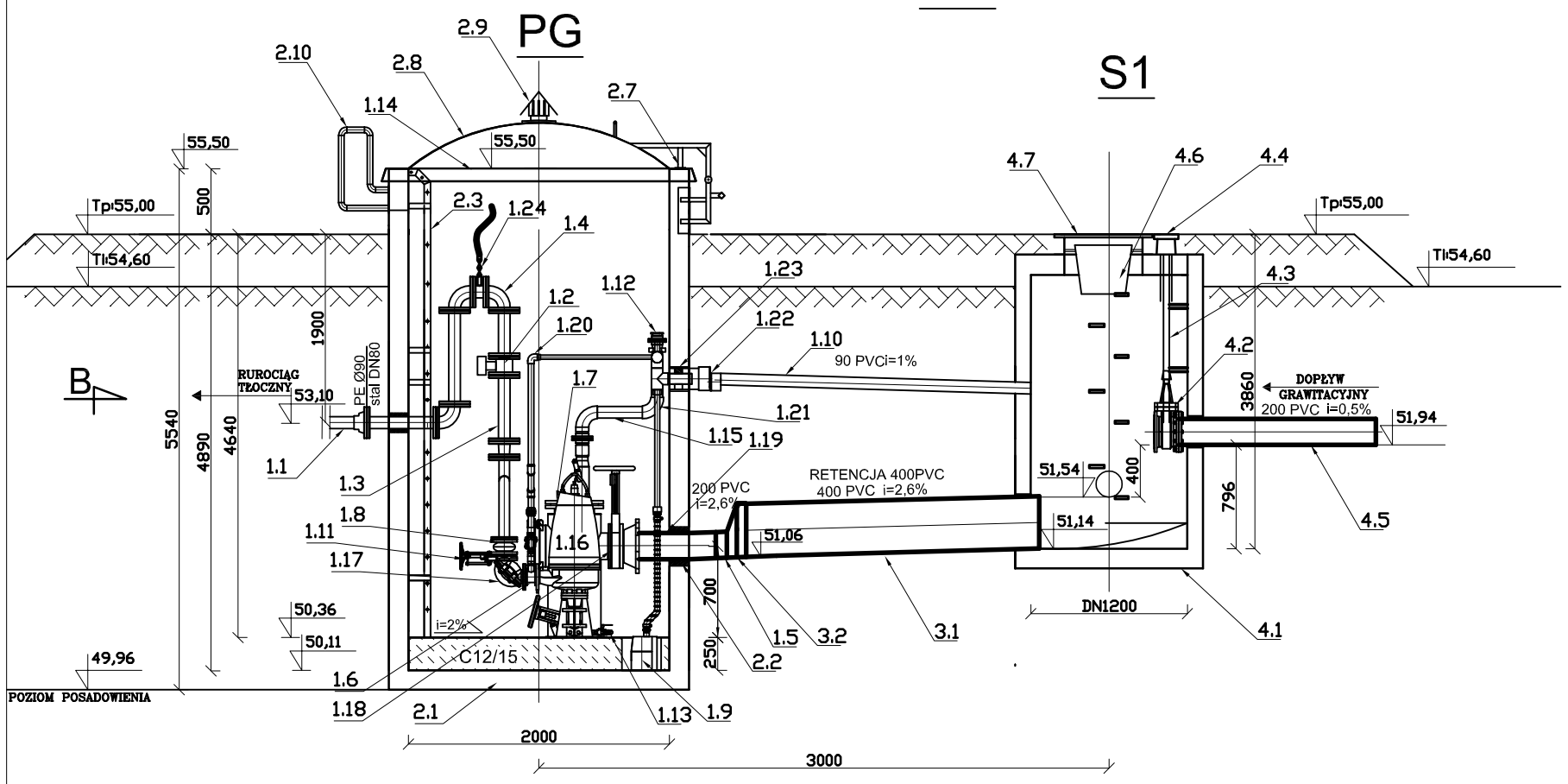

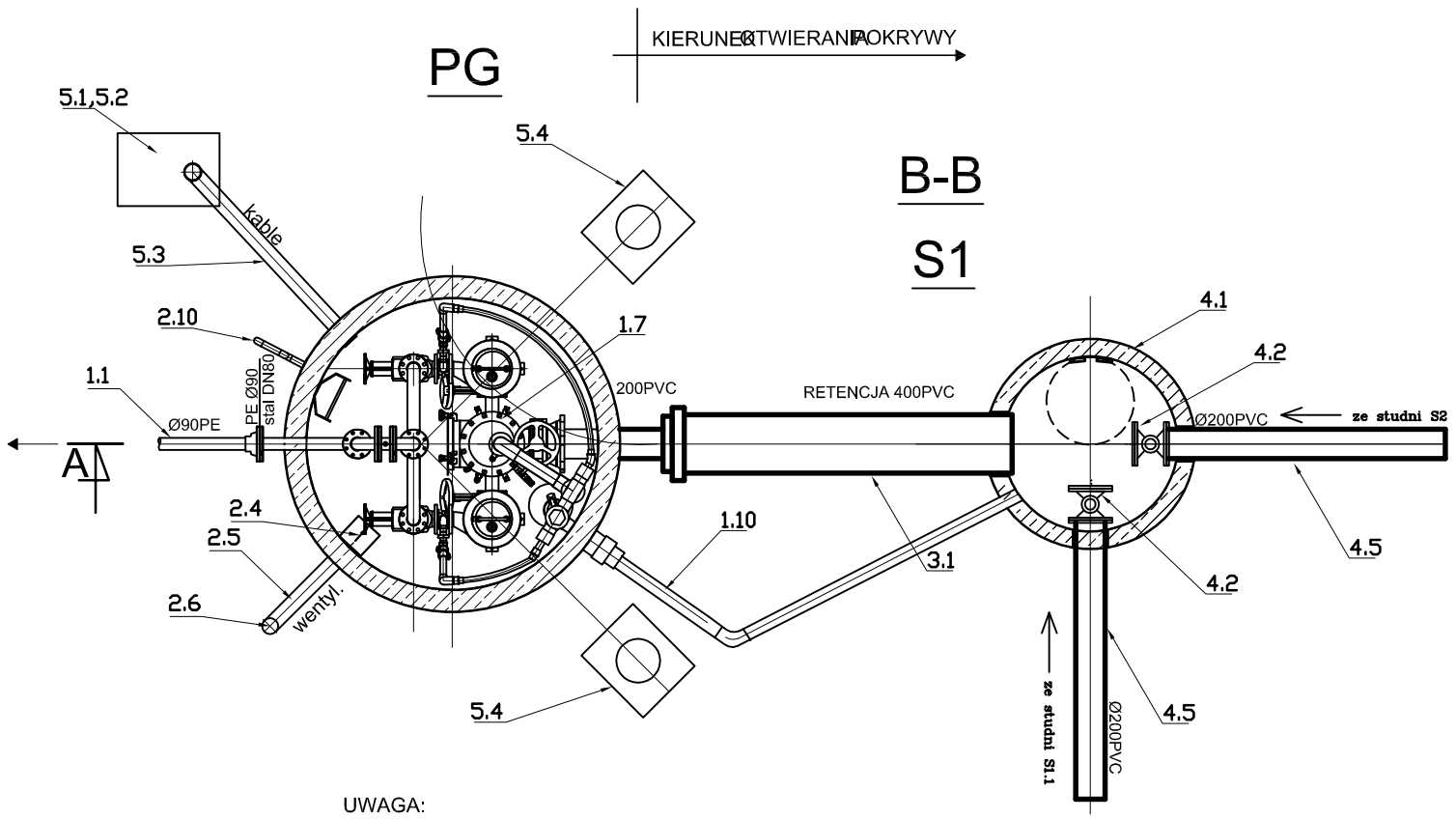

UWAGA:
1. Do wyciągania pomp projektuje się 1 żuraw przenośny z możliwością montażu na 2 stanowiskach.
2. Wszystkie kanały dolotowe do studni S1 zabezpieczyć zasuwami klinowymi.

	NAZWA ELEMENTU
	PRZEPOMPOWNIA
1.1	Rurociąg tłoczny ø90PEHD
1.2	Przepływomierz elektromagnetyczny DN80
1.3	Pion tłoczny DN80
1.4	Kolano 90° DN80
1.5	Króciec FW DN200
1.6	Zespół trójnika
1.7	Zbiornik rozdzielczy DN300
1.8	Łącznik amortyzujący kołnierzowy DN80
1.9	Pompka odwadniająca
1.10	Odpowietrzenie PVC DN90 SN8
1.11	Zasuwa klinowa DN80 z kółkiem
1.12	System odpowietrzający
1.13	Wylot spustowy
1.14	Króciec przyłączeniowy 1"
1.15	Rura odpowietrzająca DN90
1.16	Pompa
1.17	Zawór zwrotny
1.18	Zasuwa nożowa DN200
1.19	Rura DN200
1.20	Rura odpowietrzająca pompę DN32 PVC klej.
1.21	Rura DN32 PVC do pompki odwadniającej
1.22	Odpowietrzenie PVC DN160 SN8
1.23	Uszczelnienie typu GP (dla rury PE90)
1.24	Nasada płucząca z zaworem kulowym 2"
	SUCHA KOMORA PRZEPOMPOWNI
2.1	Zbiornik przepompowni DN2000
2.2	Złącze szczelne do rury DN200PVC
2.3	Drabina
2.4	Wentylator nawiewny DN100
2.5	Rura wentylacyjna DN100
2.6	Kominek wentylacyjny DN100
2.7	Zawias pokrywy DN2000
2.8	Pokrywa soczewkowa DN2000
2.9	Kominek wentylacyjny DN100 w pokrywie przepomp.
2.10	Uchwyt zewnętrzny do drabiny

	ZBIORNIK RETENCYJNY
3.1	Rura retencyjna 400 PVC
3.2	Redukcja PVC 400/200
	STUDNIA NAPŁYWOWA
4.1	Studnia beton, DN1200
4.2	Zasuwa miękkouszczelniona kołnierzowa DN200
4.3	Sztyca do zasuwy z obudową
4.4	Skrzynka do zasuw DN200
4.5	Przewód grwaitacyjny DN200 PVC
4.6	wkład podwłazowy z biofiltrem
4.7	właz żeliwny klasy D–400
	POZOSTAŁE ELEMENTY
5.1	Fundament pod szafę sterowniczą
5.2	Szafa sterownicza
5.3	Rura na kable PVC D110
5.4	Fundament pod żuraw
5.5	Żuraw

jednostka projektowa:

"INWOD"
Inżynieria Środowiska Wodnego
Projektowanie i Nadzory
70-206 Szczecin
ul. Dworcowa 2a
tel./fax. 091-488-38-28

autor/projektował:
mgr inż.
Piotr Byczkowski
upr. 160/Sz/2002

opracował:
inż.
Mateusz Dołżonek

sprawdził:
mgr inż.
Waldemar Łągiewka
upr. 323/Sz/89

Pracownia projektowa zastrzega sobie w stosunku do niniejszego projektu wszelkie prawa wynikające z ustawy o prawie autorskim.

inwestor:
Gmina Resko
ul. Rynek 1
72-315 Resko

przedsięwzięcie:
Budowa sieci kanalizacji sanitarnej w miejscowości Ługowina, Smólsko, Prusim, gmina Resko

obiekt:
SMÓLSKO

nr/tytuł zadania:
ZADANIE 2
Budowa sieci kanalizacji sanitarnej w m. Smólsko

stadium:
PROJEKT BUDOWLANY

tytuł tomu:
Projekt zagospodarowania terenu

tytuł rysunku:
Komunalna przepompownia ścieków PG "Smólsko"

miejsce i data: SZCZECIN, III.2013
skala: 1:50
nr rys.: 9